HSF

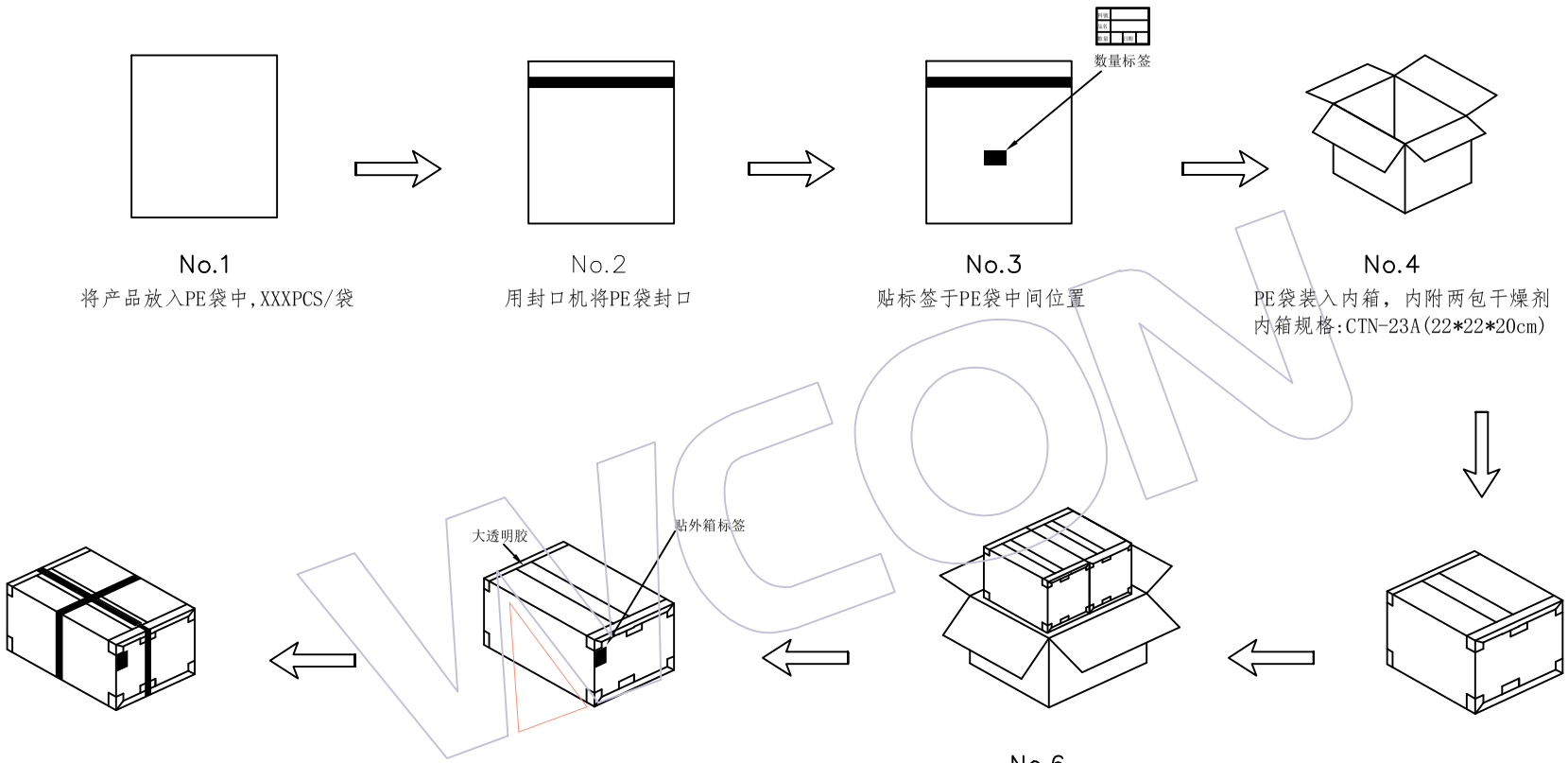

No.1
将产品放入PE袋中,XXXPCS/袋

No.2
用封口机将PE袋封口

No.3
贴标签于PE袋中间位置

No.4
PE袋装入内箱，内附两包干燥剂
内箱规格:CTN-23A(22*22*20cm)

No.5
封箱

No.6
内箱放入外箱(2内箱/外箱)
外箱规格:CTN-06(47*23.5*22CM)

No.7
封箱及贴外箱标签

No.8
打包装带

说明
1. 注意各标签样式.位置及方向的一致性;
2. 标签如客户有特殊要求，则按客户要求黏贴;
3. 打外箱包装带时需注意，打为十字型,另出国内客户，未打包装带。
4. 未尽事宜依据交货注意事项。

变更记事													
						零件图		颜色 COLOR	———		SCALE	1:1	WCON
						X.		材质 MATERIAL	———		UNIT	mm	WCON ELECTRONICS (GUAMGDONG) CO.LTD
						X.X	±0.10	设计 DESING	苏 珊	2023/03/16	SIZE	A4	料号 PART NO. WF2015-2HXXG01
						X.XX	±0.05	审核 CHECK			SHEET	1/1	
						X.XXX	±0.02	核准 APPROVE			PROJ.		品名 TITLE: Wire To Board Connector,Housing,Double Row,XXP, 袋装规范
	A0	2023/03/16	NEW	———	———	Angle							
						X.	± 2°						
	版次 REV	日期 DATE	变更说明 MODIFICATION DESCRIPTION	变更 CHANGE	核准 APPROVE	DIM	TOL						