HSF

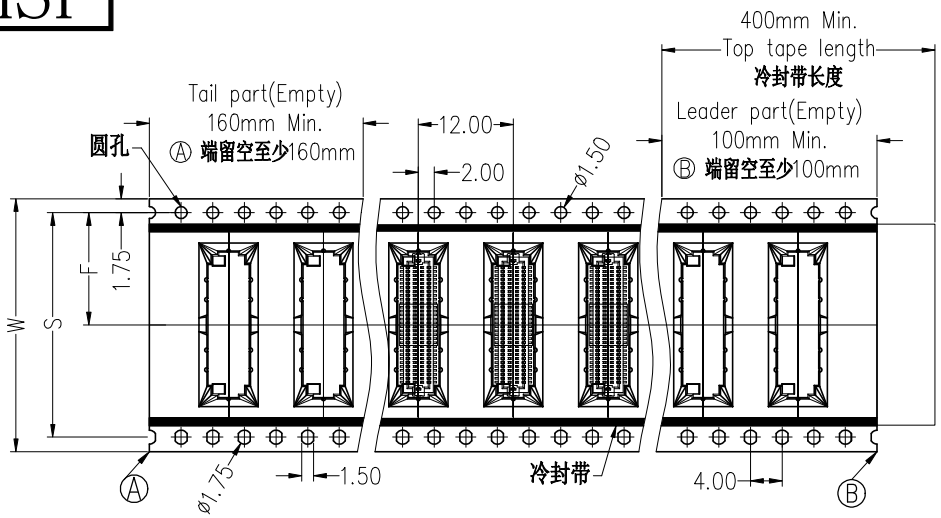

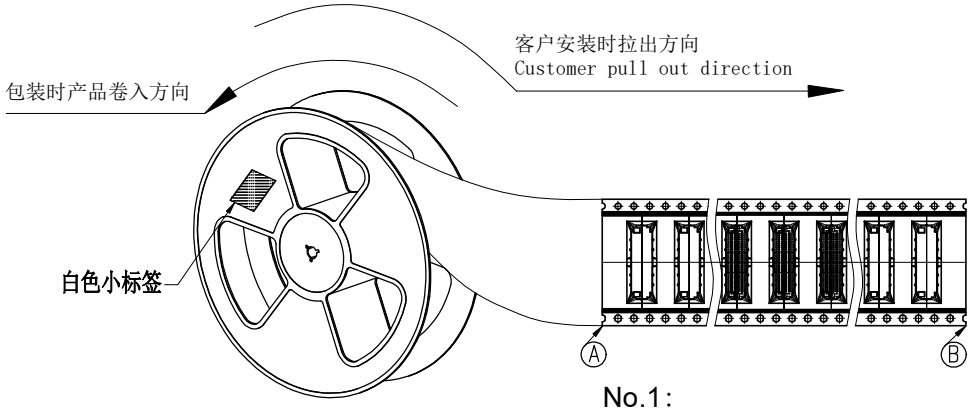

剖视图

No.1:
产品包装前,注意载带要留空160mm以上
将产品放入载带凹槽后,用盖带封装,
注意:盖带与承载带的拉力30g-120g

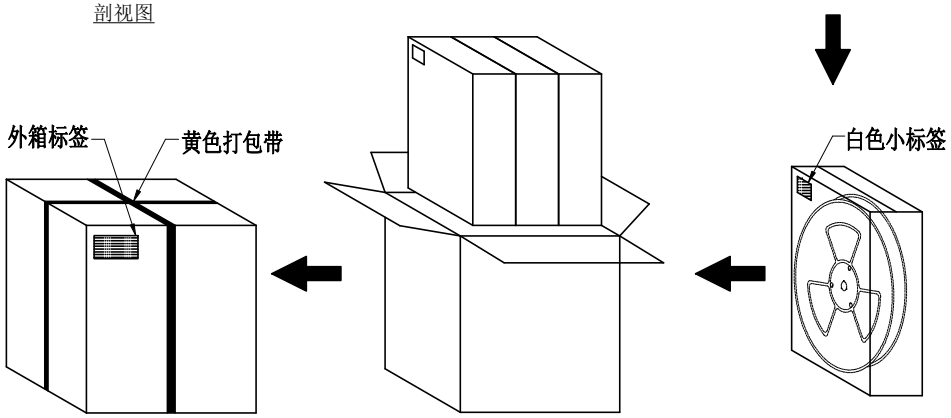

内箱：CTN-18E

外箱：CTN-18K

No.2:
将卷盘套上PE-32防水袋,
放入1包干燥剂,
真空机封口后装入内箱,
用封箱胶封装好,并贴上标签。

No.3:
将内箱装入外箱(3内箱/外箱)
注意统一标签方向

No.4:
封箱,打包,贴标签。

PIN	载带料号	W	S	F	PCS/Reel	PCS/内箱	PCS/外箱
10	TR3622-MN010M04101	16.0±0.30	/	7.50±0.15	1200	4800	14400
14	TR3622-MN014M04101	16.0±0.30	/	7.50±0.15	1200	4800	14400
20	TR3622-MN020M04101	24.0±0.30	/	11.50±0.15	1200	3600	10800
24	TR3622-MN024M04101	24.0±0.30	/	11.50±0.15	1200	3600	10800
30	TR3622-MN030M04101	24.0±0.30	/	11.50±0.15	1200	3600	10800
32	TR3622-MN032M04101	24.0±0.30	/	11.50±0.15	1200	3600	10800
36	TR3622-MN036M04101	24.0±0.30	/	11.50±0.15	1200	3600	10800
40	TR3622-40G2403	24.0±0.30	/	11.50±0.15	1200	3600	10800
50	TR3622-MN050M04101	32.0±0.30	28.40±0.15	14.20±0.15	1200	2400	7200
60	TR3622-MN060M04101	32.0±0.30	28.40±0.15	14.20±0.15	1200	2400	7200
70	TR3622-MN070M04101	32.0±0.30	28.40±0.15	14.20±0.15	1200	2400	7200
80	TR3622-MN080M04101	44.0±0.30	40.40±0.15	20.20±0.15	1200	2400	7200
90	TR3622-MN090M04101	44.0±0.30	40.40±0.15	20.20±0.15	1200	2400	7200
100	TR3622-MN100M04101	44.0±0.30	40.40±0.15	20.20±0.15	1200	2400	7200

变更记事	版次 REV	日期 DATE	变更说明 MODIFICATION DESCRIPTION	变更 CHANGE	核准 APPROVE
	A0	2022/12/26	NEW	------	------

工程图 ENGINEERING		绘图 DRAW	苏 珊	2022/12/26
X.X	±0.30	设计 DESIGN		
X.XX	±0.20	审核 CHECK		
X.XXX	±0.10	核准 APPROVE		
Angle	± 2°			
DIM	TOL			

SCALE	FIT
UNIT	mm
SIZE	A4
SHEET	1/1
PROJ.	

WCON

WCON ELECTRONICS (GUANGDONG) CO.,LTD

料号 PART NO.	3622-PXXX-028XXR01&02
品名 TITLE:	0.5mm BTB,XXP,Male,SMT,W/T Post&Cap 可带接地片,H2=2.8 卷装规范